1002021

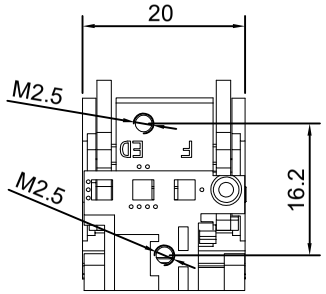

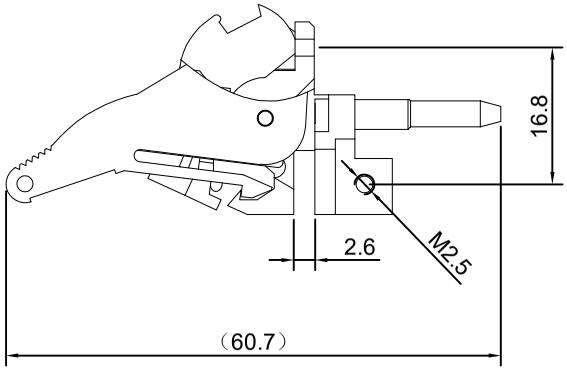

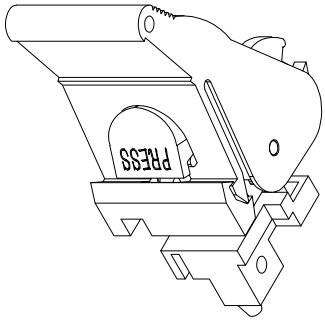

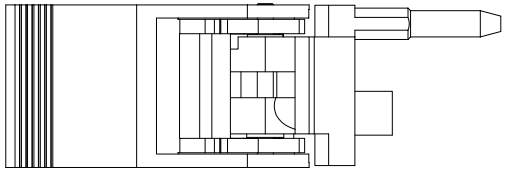

版权归北京美雅科技所有，未经书面许可严禁复制或传递给第三方。

⑤						塑料+压铸锌			瑞美科技 RMEKOM
④									北京瑞美科技有限公司 Beijing Meiya Electronic Equipment Co., Ltd
③						阶段标记	质量	比例	T04(下)助拔器
②							0.01	1:1	
①									
标记	处数	更改内容	版本号	签名	年月日				1002021
设计			标准化						
审核			批准			共1张 第1张	版本 V1.0		替代